CYFROWY REGULATOR TEMPERATURY CRT04/CRT05

Dane techniczne:

Znamionowe napięcie: 230 VAC
Zabezpieczenie zwarciowe: maksymalnie 16 A Pobór prądu: 1,5 W
Wymiar: 52.5mm (3 moduły)
Montaż: na szynie TH-35
Temperatura pracy: -20°C +40°C
Przyłącze: zaciski śrubowe 2,5mm²
Zakres regulacji temperatury: 0 – 60°C model CRT04
0 – 100°C model CRT05
Histereza regulowana: 0 – 10°C model CRT04
0 – 100°C model CRT05

Wymiary:

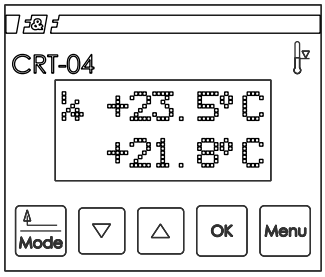

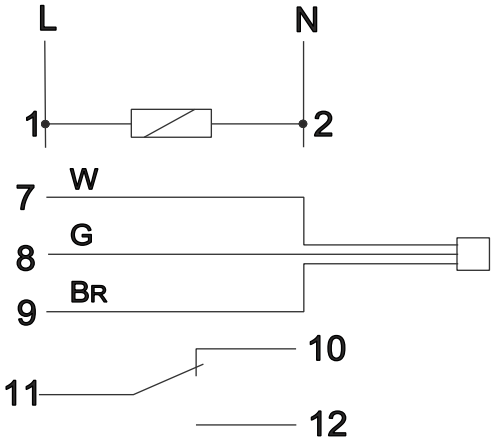

Zastosowanie:

Sterowany cyfrowo, w pełni programowalny regulator temperatury. Główny element sterujący urządzeniami grzewczymi lub układem przewodów grzewczych. Regulator może pracować w różnych cyklach np.: dobowym, tygodniowym oraz z ustawianą histerezą (zależnie od modelu). Utrzymuje stałą (zadaną) temperaturę, zgodnie z zaprogramowanymi godzinami i dniami tygodnia. Możliwość sterowania ręcznego oraz wizualna sygnalizacja awarii czujnika temperatury. Blokada dostępu uniemożliwia zmianę parametrów pracy regulatora (model CRT05).

Producent: F&F

Data aktualizacji karty katalogowej: 07-2011