ZAWÓR KĄTOWY

Dane techniczne:

Dostępne rozmiary: DN50 (2”)
Przyłącze: gwintowane NPT lub BSP
Maksymalne ciśnienie pracy: 20,7 bar (300 psi)

Nr	Nazwa części	Materiał
1	korpus	mosiądz HPb59-1
2	pokrywa	mosiądz kuty
3	trzpień	mosiądz
4	kółko ręczne	żeliwo
5	grzyb	mosiądz kuty
6	uszczelka gniazda	BUNA-N
7	nakrętka dławnicy	mosiądz
8	uszczelnienie dławnicy	PTFE
9	nakrętka uszczelki	mosiądz
10	nakrętka kółka	stal A2 70
11	podkładka	mosiądz
12	podkładka kółka	aluminium
13	nakrętka grzyba	mosiądz

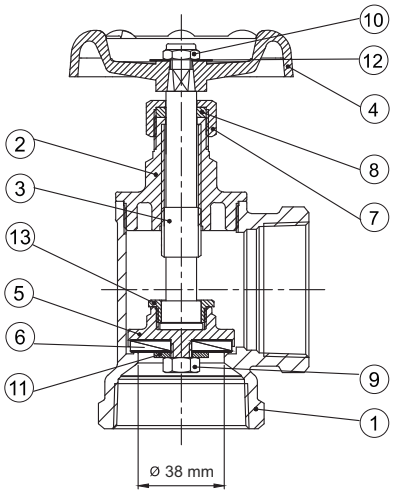

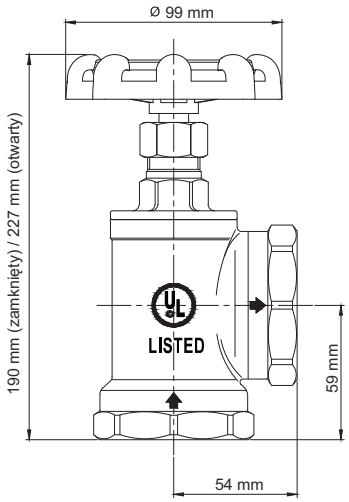

Zastosowanie:

Zawór kątowy ze wznoszącym się trzpieniem. Gniazdo zamykane grzybem z uszczelką minimalizuje ryzyko powstawania uderzeń hydraulicznych w trakcie otwierania i zamykania zaworu. Kierunek przepływu umieszczony na korpusie zaworu. Wykorzystywany jako zawór odwodniający przy orurowaniu zaworów alarmowych.

Dostępne wersje oraz zakres certyfikacji należy konsultować z działem technicznym. Konstrukcja i materiały mogą ulec zmianie bez powiadomienia.

Producent: Wefio Valve Ltd.

Data aktualizacji karty katalogowej: 08-2021